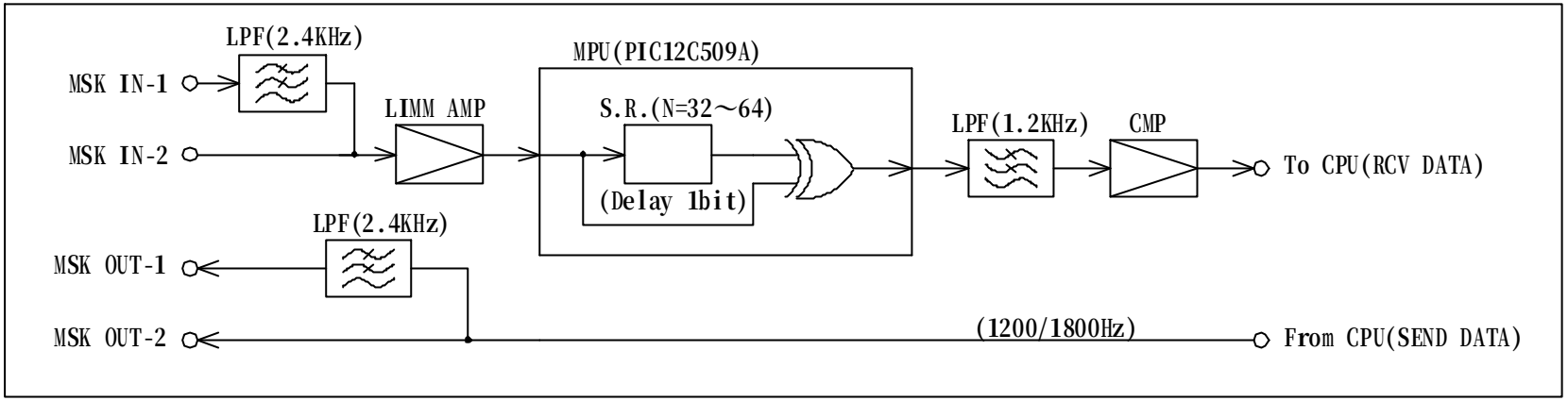

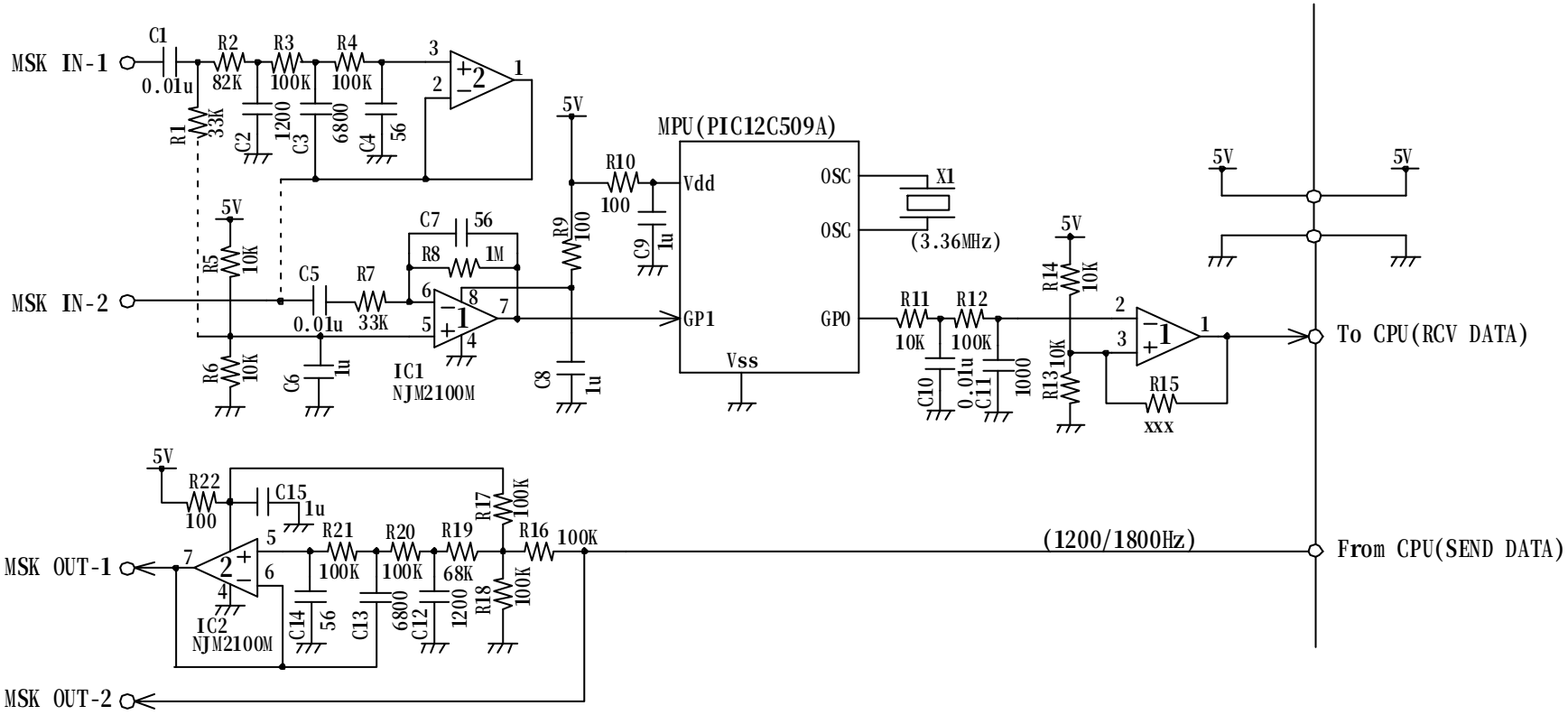

1200BPS MSK MODEM(案)